Fonte 24Vdc 35W 1,5A

Destaques • Ligação elétrica de Sensores ICOS em longas distâncias.

Aplicações típicas • Automações com Sensores de Fluxo e Sensores de Nível ICOS.

Especificações técnicas

Entrada	**100...240Vac (0,8A)**
Saída	**24Vdc (1,5A)**
Potência	**35W**
Peso	**190g**

Dimensões (mm)

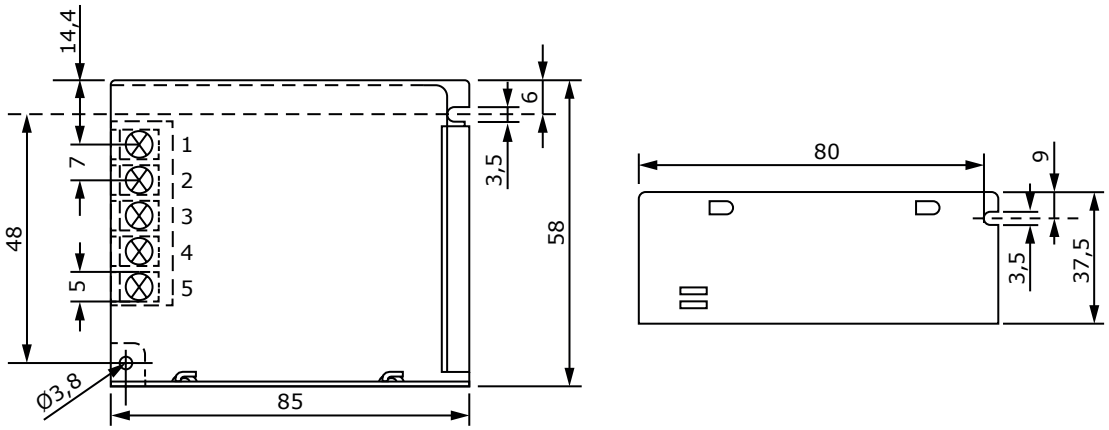

Links Úteis:

» Ligação de Sensores ICOS em longas distâncias com 24Vdc